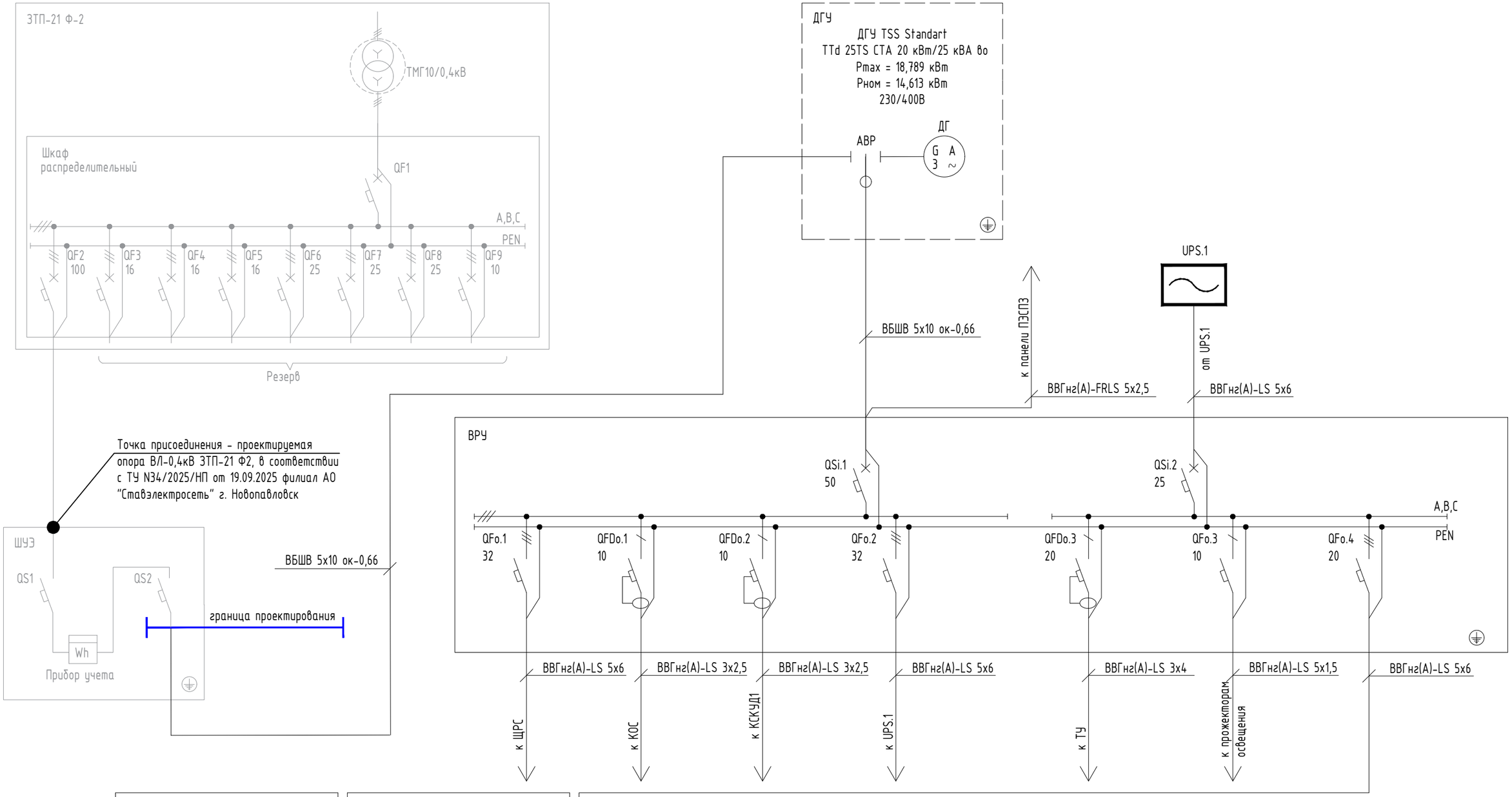

Примечание:

1. *Расчет по потере напряжения выполняется без учета реактивного сопротивления линии.*
2. *Потери напряжения в групповых сетях не превышают 5%.*
3. *В соответствии с расчетом токов однофазного короткого замыкания, время срабатывания защиты при К.З. у самых удаленных потребителей составляет не более 0.4 с.*

Изм.	Кол.уч.	Лист	N док.	Подпись	Дата
Разработал		Павлов			06.25
Проверил		Белоусов			06.25
Н.контроль		Белоусов			06.25
ГИП		Павлов			06.25

НИИОПБ-04/2025-ТБ-РД-СЭ1

Выполнение работ по разработке проектно-сметной документации на оснащение объектов транспортной инфраструктуры техническими средствами обеспечения транспортной безопасности, предусмотренных планами обеспечения транспортной безопасности объектов транспортной инфраструктуры

Путепровод через а/дорога, ж/д дорога на км 33+643 автомобильной дороги Георгиевск - Новопавловск (в границах Ставропольского края)

Стадия	Лист	Листов
Р	2	

Принципиальная схема системы электроснабжения

НАУЧНО-ИССЛЕДОВАТЕЛЬСКИЙ ИНСТИТУТ ПО ОБЕСПЕЧЕНИЮ ПОЖАРНОЙ БЕЗОПАСНОСТИ

Согласовано

Взам. инв. N

Подпись и дата

Инв. N подл

Формат А3